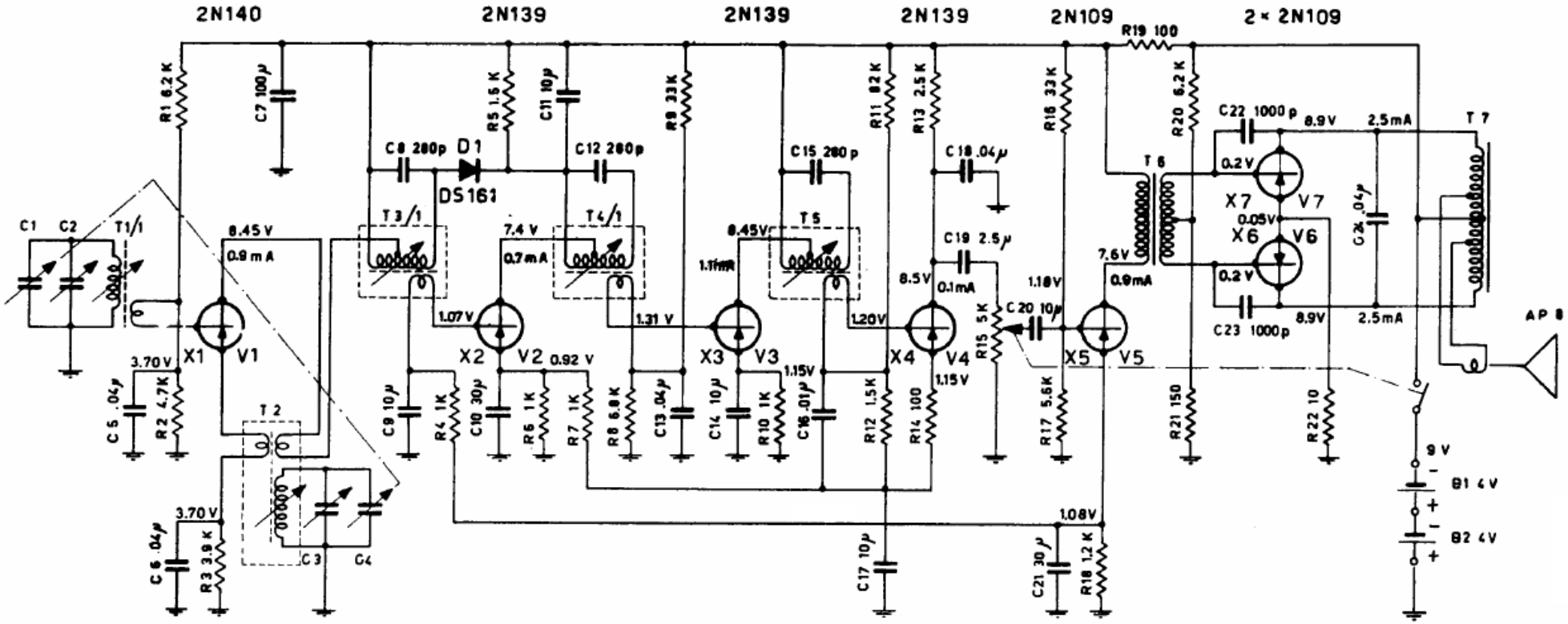

AUTOVOX - Modd. RT-51 e RT-54. Apparecchi portatili a 7 transistori e un diodo al germanio. Gamma di ricezione da 530 a 1600 kc/s. Media frequenza a 455 kc/s. Potenza d'uscita 230 milliwatt. Alimentazione a 9 volt, con due batterie al biossido e al mercurio. Assorbimento di corrente senza segnale: 11 mA. Altoparlante Alnico 86 mm.